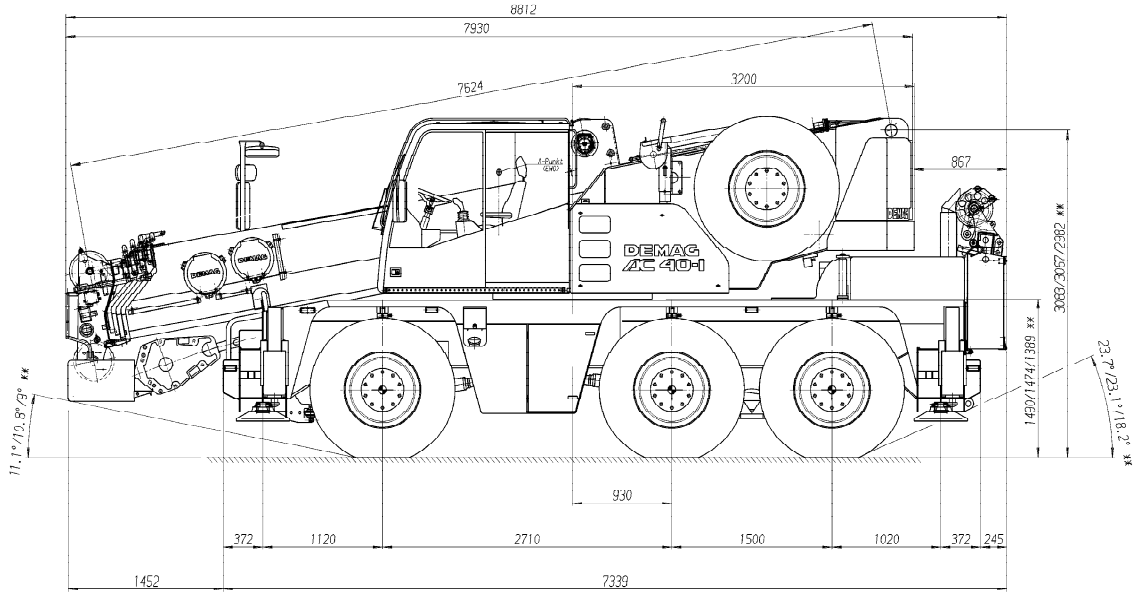

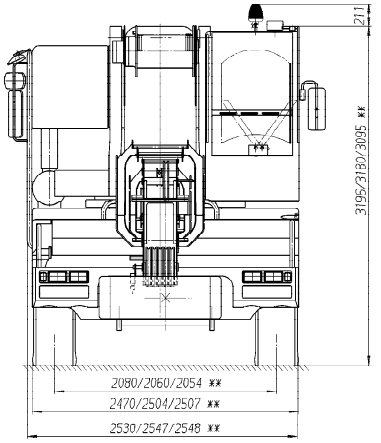

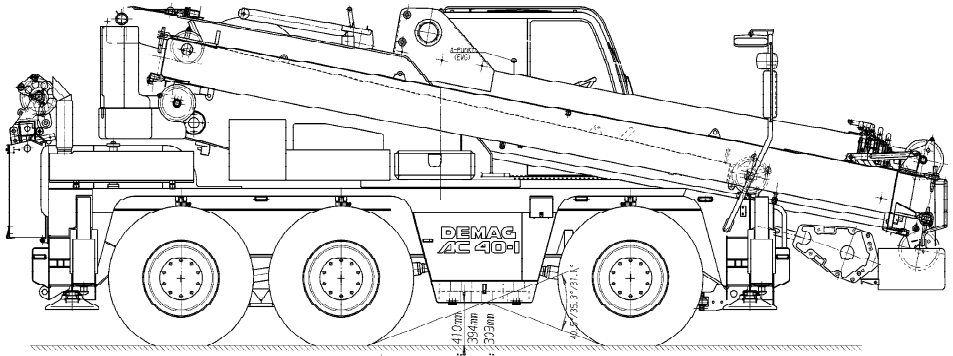

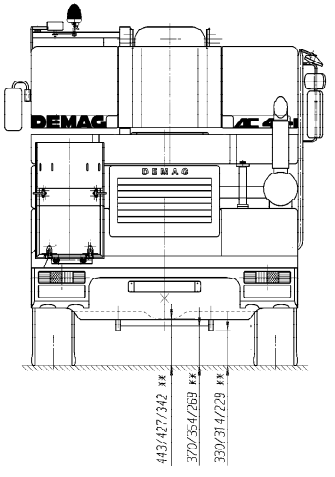

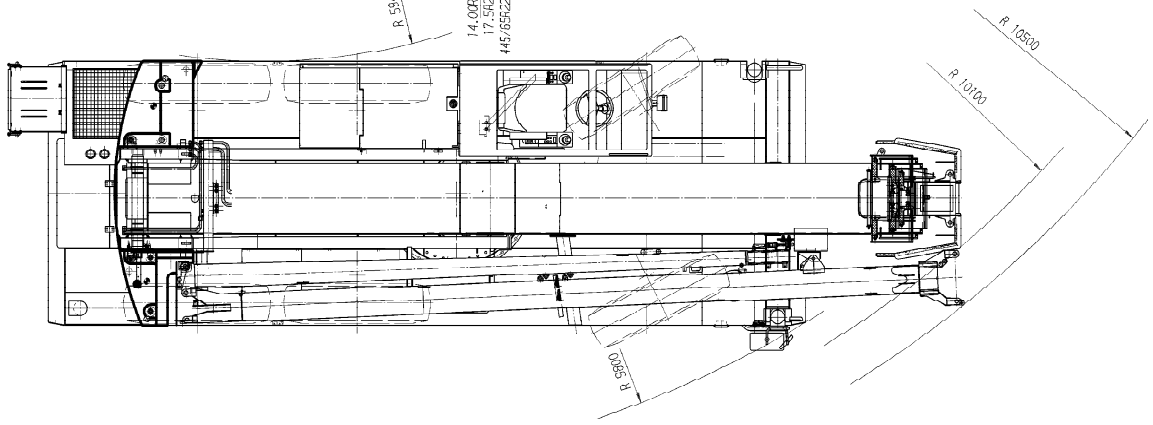

** = 14.00R25 / 17.50R25 / 445/65R22.5

SIA Datum	.	Änd.-Zustand	d	17.12.98	L.Szilard						
	.		c	14.09.98	L.Szilard						
	.		b	24.08.98	L.Szilard						
	.		a	13.08.98	M.Ishorst	.					
	.		0	Datum	Name	AM.-Nr.	Paßmaß	Abmaß	Typ	Wiederholverw. siehe SAP	

zul. Abw. mittel DIN 7168	Oberfl. Reihe 2 DIN 3141	Maßstab: 1 : 25	Gewicht: .	Erstverwendung	
		Werkstoff .		Typ AC40-1	F Pos
		Rohteil-Nr. .		Ident-Nr. .	1 .
		Modell-Nr. .			

	Datum	Name
Bearb.	29.01.98	Martin Glumb
Gepr.	21.12.98	ARCHIV
Norm	.	.
Abt.:	8362	Copyright reserved

Benennung: Transportzustand AC40-1

Schutzvermerk nach DIN 34 beachten

Plotstatus	Plotersteller	Datum

MANNESMANN DEMAG Baumaschinen

Ident-Nr. 67302040

Format A1 | Blatt/Blätter 1 / 1

Entstanden aus: . | Ersatz für: . | Ersetzt durch: . | CAD